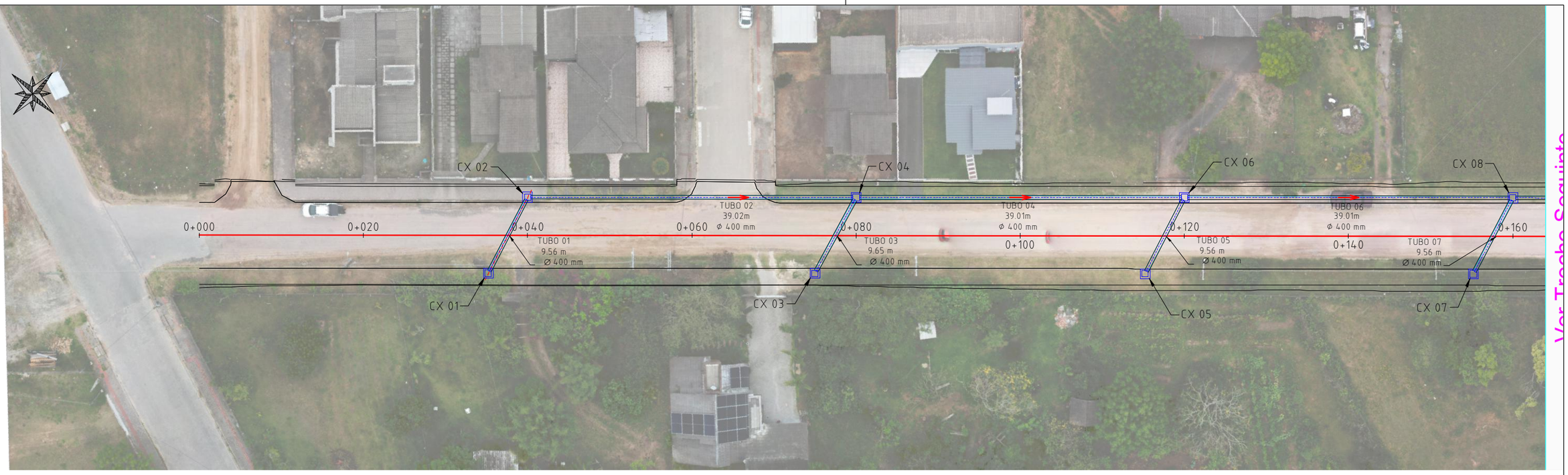

Ver Trecho Seguinte

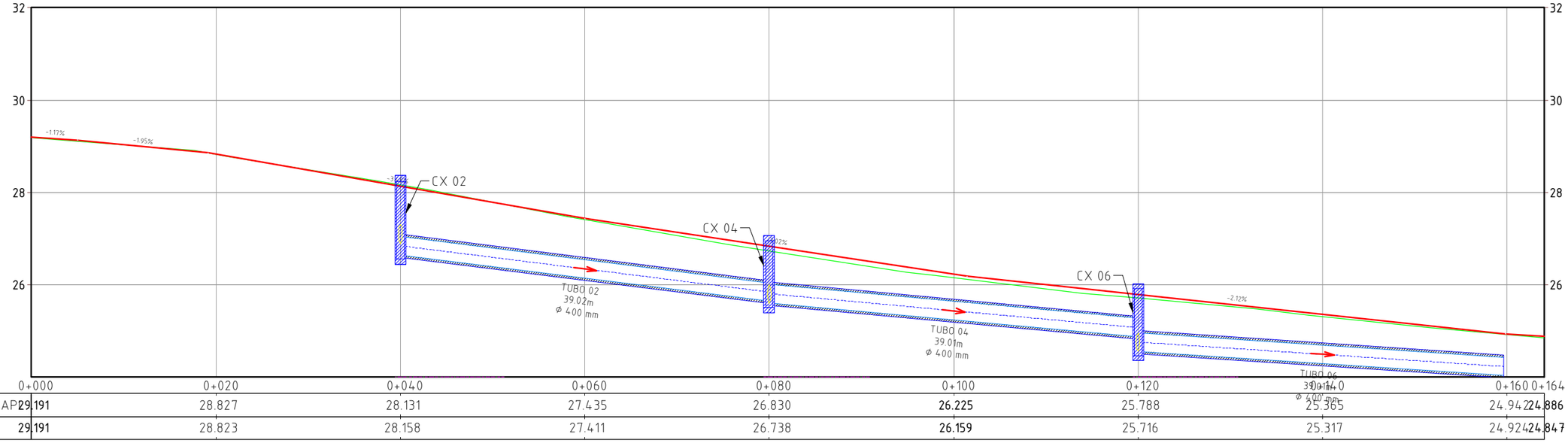

TERRAP	29.191	28.827	28.131	27.435	26.830	26.225	25.788	25.365	24.942	24.886
TN	29.191	28.823	28.158	27.411	26.738	26.159	25.716	25.317	24.924	24.847

LEGENDA E CONVENÇÕES EM PLANTA

CURVAS DE NÍVEL		CÓRREGO EXISTENTE	
LOCAL DE ATERRO		CAIXA DE DRENAGEM	
LOCAL DE CORTE		BUEIRO SIMPLES DE CONCRETO	
POSTES DE CONCRETO		BUEIRO DUPLO DE CONCRETO	
PAVIMENTO EM CBUQ		SENTIDO DO FLUXO	
PAVIMENTO EM PISO SEXTAVADO		TUBULAÇÃO/GALERIA EXISTENTE	
PASSEIO		TUBULAÇÃO À EXECUTAR	
ÁREA ALAGADA/AÇÚDE		BLS - BOCA DE LOBO SIMPLES	

LEGENDA E CONVENÇÕES EM PERFIL

EIXO PROJETADO - TANGENTE
EIXO PROJETADO - CURVA
TERRENO NATURAL
LOCAL DE CORTE
LOCAL DE ATERRO

CONTRATADO:
SEPLACON ENGENHARIA

RESPONSÁVEL TÉCNICO:
SELMO GILVANI EBERHARDT:01303817055
SELMO GILVANI EBERHARDT:01303817055
2026.02.12 23:29:49 -03'00'
ENG. SELMO G. EBERHARDT
CREA/RS 175.282

CONTRATANTE:
PREFEITURA MUNICIPAL DE ARARANGUÁ
SEC. DE OBRAS, VIAÇÃO E SERVIÇOS URBANOS
PROJETO DE PAVIMENTAÇÃO PISO SEXTAVADO

LOCAL: **RUA PEDRA MARIA CARDOSO**			TIPO DE PROJETO: **PROJETO DE DRENAGEM**	
MUNICÍPIO: **MUNICÍPIO DE ARARANGUÁ / SC**			DESCRIÇÃO: **PLANTA BAIXA**	
DATA: **10/02/2026**	ÁREA: **3.900,00 m²**	EXTENSÃO: **465,00 m**	ESCALA: **1:500**	FOLHA / TOTAL: **1 / 6**

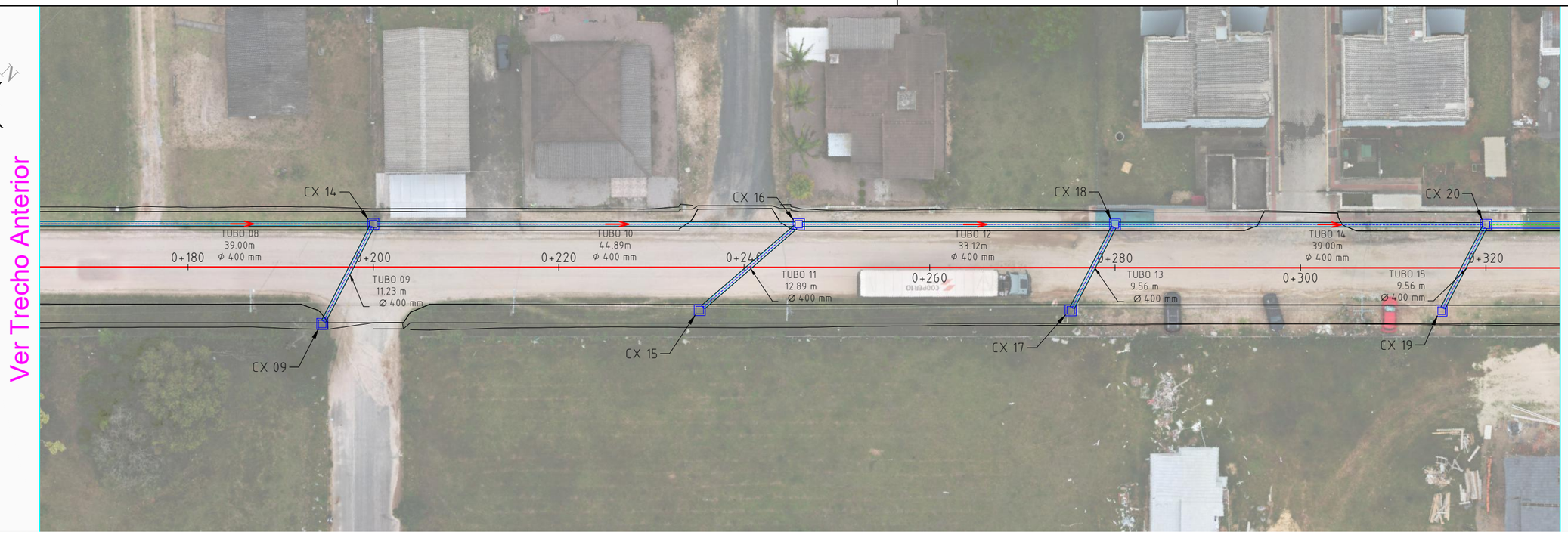

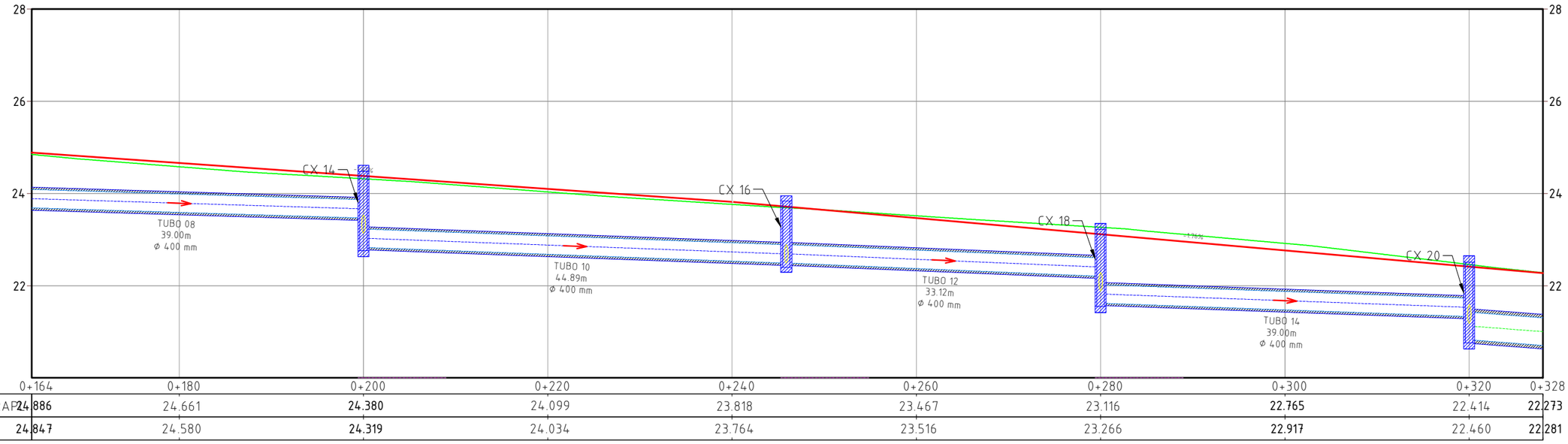

TERRAP	24.886	24.661	24.380	24.099	23.818	23.467	23.116	22.765	22.414	22.273
TN	24.847	24.580	24.319	24.034	23.764	23.516	23.266	22.917	22.460	22.281

LEGENDA E CONVENÇÕES EM PLANTA

	CURVAS DE NÍVEL		CÓRREGO EXISTENTE
	LOCAL DE ATERRO		CAIXA DE DRENAGEM
	LOCAL DE CORTE		BUEIRO SIMPLES DE CONCRETO
	POSTES DE CONCRETO		BUEIRO DUPLO DE CONCRETO
	PAVIMENTO EM CBUQ		SENTIDO DO FLUXO
	PAVIMENTO EM PISO SEXTAVADO		TUBULAÇÃO/GALERIA EXISTENTE
	PASSEIO		TUBULAÇÃO À EXECUTAR
	ÁREA ALAGADA/AÇÚDE		BLS - BOCA DE LOBO SIMPLES

LEGENDA E CONVENÇÕES EM PERFIL

	EIXO PROJETADO - TANGENTE
	EIXO PROJETADO - CURVA
	TERRENO NATURAL
	LOCAL DE CORTE
	LOCAL DE ATERRO

CONTRATADO:
SEPLACON ENGENHARIA

RESPONSÁVEL TÉCNICO:
SELMO GILVANI EBERHARDT:01303817055
SELMO GILVANI EBERHARDT:013 03817055
2026.02.12 23:30:03 -03'00'
ENG. SELMO G. EBERHARDT
CREA/RS 175.282

CONTRATANTE:
PREFEITURA MUNICIPAL DE ARARANGUÁ
SEC. DE OBRAS, VIAÇÃO E SERVIÇOS URBANOS
PROJETO DE PAVIMENTAÇÃO PISO SEXTAVADO

LOCAL: **RUA PEDRA MARIA CARDOSO**			TIPO DE PROJETO: **PROJETO DE DRENAGEM**	
MUNICÍPIO: **MUNICÍPIO DE ARARANGUÁ / SC**			DESCRIÇÃO: **PLANTA BAIXA**	
DATA: **10/02/2026**	ÁREA: **3.900,00 m²**	EXTENSÃO: **465,00 m**	ESCALA: **1:500**	FOLHA / TOTAL: **2 / 6**

Ver Trecho Anterior

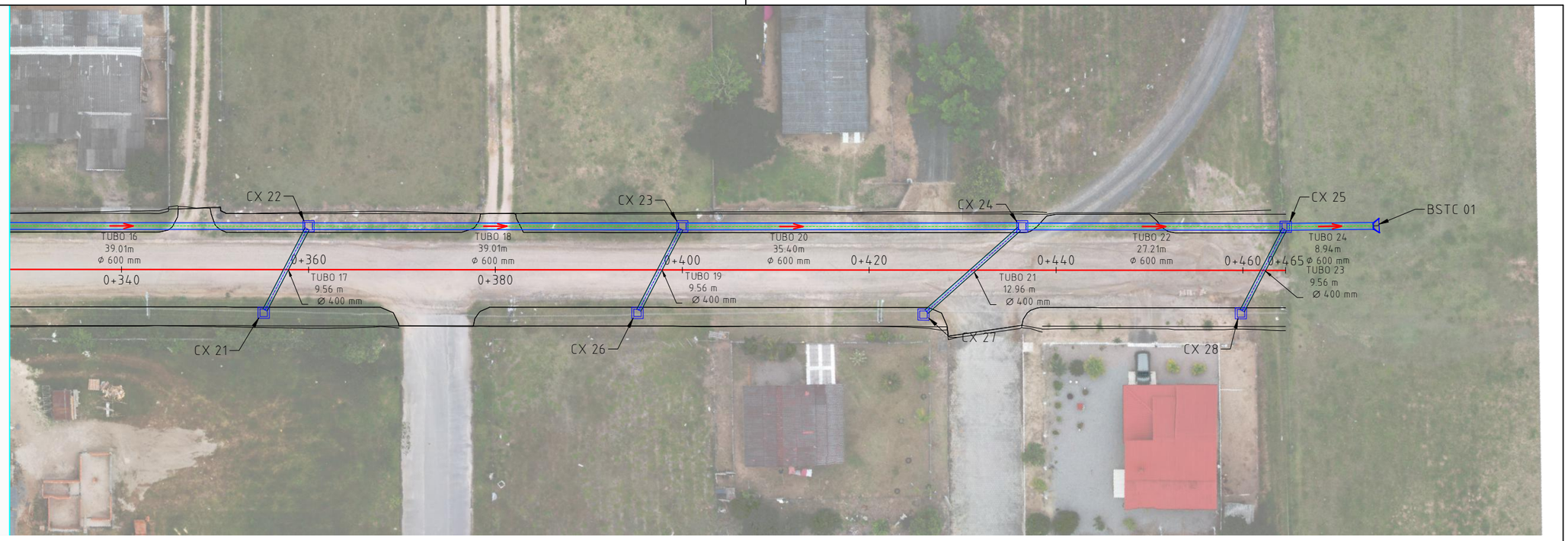

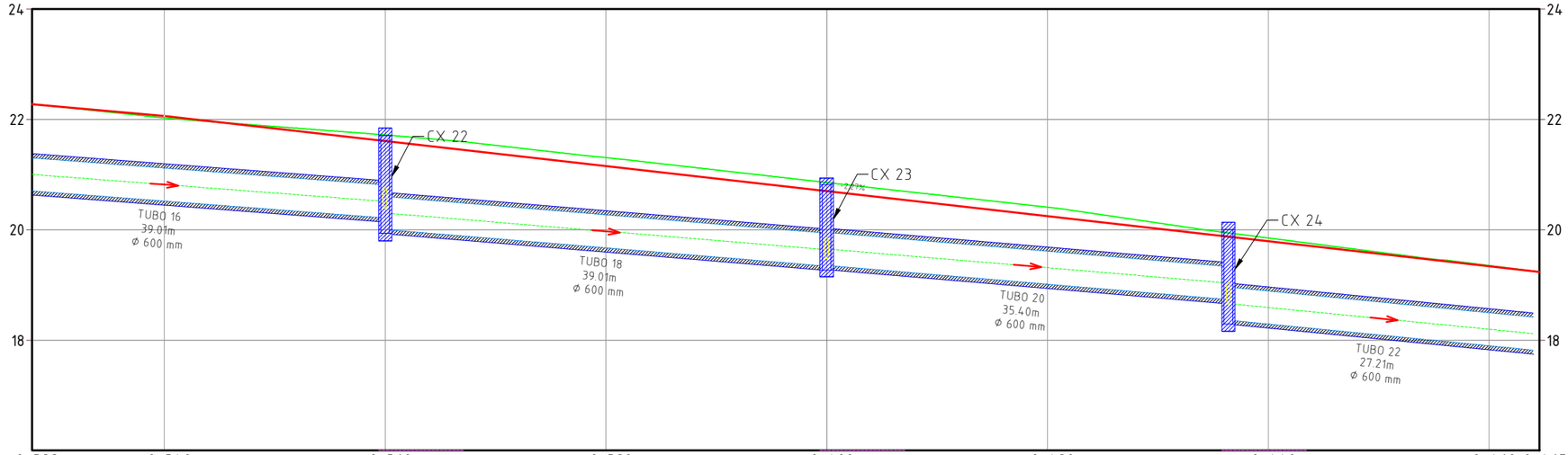

	0+328	0+340	0+360	0+380	0+400	0+420	0+440	0+460	0+465
TERRAP	22.273	22.063	21.609	21.155	20.701	20.248	19.794	19.340	19.236
TN	22.281	22.028	21.720	21.308	20.857	20.409	19.852	19.352	19.236

LEGENDA E CONVENÇÕES EM PLANTA

CURVAS DE NÍVEL		CÓRREGO EXISTENTE	
LOCAL DE ATERRO		CAIXA DE DRENAGEM	
LOCAL DE CORTE		BUEIRO SIMPLES DE CONCRETO	
POSTES DE CONCRETO		BUEIRO DUPLO DE CONCRETO	
PAVIMENTO EM CBUQ		SENTIDO DO FLUXO	
PAVIMENTO EM PISO SEXTAVADO		TUBULAÇÃO/GALERIA EXISTENTE	
PASSEIO		TUBULAÇÃO À EXECUTAR	
ÁREA ALAGADA/AÇÚDE		BLS - BOCA DE LOBO SIMPLES	

LEGENDA E CONVENÇÕES EM PERFIL

EIXO PROJETADO - TANGENTE
EIXO PROJETADO - CURVA
TERRENO NATURAL
LOCAL DE CORTE
LOCAL DE ATERRO

CONTRATADO:
SEPLACON ENGENHARIA

RESPONSÁVEL TÉCNICO:
SELMO GILVANI EBERHARDT:01303817055
SELMO GILVANI EBERHARDT:01303817055
2026.02.12 23:29:29 -03'00'

ENG. SELMO G. EBERHARDT
CREA/RS 175.282

CONTRATANTE:
PREFEITURA MUNICIPAL DE ARARANGUÁ
SEC. DE OBRAS, VIAÇÃO E SERVIÇOS URBANOS
PROJETO DE PAVIMENTAÇÃO PISO SEXTAVADO

LOCAL:			TIPO DE PROJETO:
RUA PEDRA MARIA CARDOSO			**PROJETO DE DRENAGEM**
MUNICÍPIO:			DESCRIÇÃO:
MUNICÍPIO DE ARARANGUÁ / SC			**PLANTA BAIXA**
DATA:	ÁREA:	EXTENSÃO:	ESCALA:	FOLHA / TOTAL:
10/02/2026	**3.900,00 m²**	**465,00 m**	**1:500**	**3 / 6**

ESTRUTURAS DE CAPTAÇÃO E VISTORIA				
NOME	TUBO ENTRADA	TUBO SAIDA	MONTANTE	JUSANTE
BSTC 01	TUBO 24, 600 mm CONCRETO ARMADO CE =17.69		CX 25	
CX 01		TUBO 01, 400 mm CONCRETO ARMADO CS =27.06		CX 02
CX 02	TUBO 01, 400 mm CONCRETO ARMADO CE =26.91	TUBO 02, 400 mm CONCRETO ARMADO CS =26.64	CX 01	CX 04
CX 03		TUBO 03, 400 mm CONCRETO ARMADO CS =25.75		CX 04
CX 04	TUBO 02, 400 mm CONCRETO ARMADO CE =25.66 TUBO 03, 400 mm CONCRETO ARMADO CE =25.60	TUBO 04, 400 mm CONCRETO ARMADO CS =25.60	CX 02 CX 03	CX 06
CX 05		TUBO 05, 400 mm CONCRETO ARMADO CS =24.66		CX 06
CX 06	TUBO 04, 400 mm CONCRETO ARMADO CE =24.88 TUBO 05, 400 mm CONCRETO ARMADO CE =24.56	TUBO 06, 400 mm CONCRETO ARMADO CS =24.56	CX 04 CX 05	CX 08
CX 07		TUBO 07, 400 mm CONCRETO ARMADO CS =23.81		CX 08
CX 08	TUBO 06, 400 mm CONCRETO ARMADO CE =24.03 TUBO 07, 400 mm CONCRETO ARMADO CE =23.71	TUBO 08, 400 mm CONCRETO ARMADO CS =23.71	CX 06 CX 07	CX 14
CX 09		TUBO 09, 400 mm CONCRETO ARMADO CS =23.19		CX 14
CX 14	TUBO 08, 400 mm CONCRETO ARMADO CE =23.47 TUBO 09, 400 mm CONCRETO ARMADO CE =23.14	TUBO 10, 400 mm CONCRETO ARMADO CS =22.83	CX 08 CX 09	CX 16
CX 15		TUBO 11, 400 mm CONCRETO ARMADO CS =22.65		CX 16
CX 16	TUBO 10, 400 mm CONCRETO ARMADO CE =22.49 TUBO 11, 400 mm CONCRETO ARMADO CE =22.49	TUBO 12, 400 mm CONCRETO ARMADO CS =22.49	CX 14 CX 15	CX 18
CX 17		TUBO 13, 400 mm CONCRETO ARMADO CS =21.97		CX 18
CX 18	TUBO 12, 400 mm CONCRETO ARMADO CE =22.21 TUBO 13, 400 mm CONCRETO ARMADO CE =21.88	TUBO 14, 400 mm CONCRETO ARMADO CS =21.62	CX 16 CX 17	CX 20
CX 19		TUBO 15, 400 mm CONCRETO ARMADO CS =21.27		CX 20
CX 20	TUBO 14, 400 mm CONCRETO ARMADO CE =21.33 TUBO 15, 400 mm CONCRETO ARMADO CE =21.18	TUBO 16, 600 mm CONCRETO ARMADO CS =20.82	CX 18 CX 19	CX 22
CX 21		TUBO 17, 400 mm CONCRETO ARMADO CS =20.48		CX 22
CX 22	TUBO 16, 600 mm CONCRETO ARMADO CE =20.22 TUBO 17, 400 mm CONCRETO ARMADO CE =20.38	TUBO 18, 600 mm CONCRETO ARMADO CS =20.00	CX 20 CX 21	CX 23
CX 23	TUBO 18, 600 mm CONCRETO ARMADO CE =19.35 TUBO 19, 400 mm CONCRETO ARMADO CE =19.47	TUBO 20, 600 mm CONCRETO ARMADO CS =19.35	CX 22 CX 26	CX 24
CX 24	TUBO 20, 600 mm CONCRETO ARMADO CE =18.74 TUBO 21, 400 mm CONCRETO ARMADO CE =18.65	TUBO 22, 600 mm CONCRETO ARMADO CS =18.35	CX 23 CX 27	CX 25
CX 25	TUBO 22, 600 mm CONCRETO ARMADO CE =17.82 TUBO 23, 400 mm CONCRETO ARMADO CE =18.01	TUBO 24, 600 mm CONCRETO ARMADO CS =17.78	CX 24 CX 28	BSTC 01
CX 26		TUBO 19, 400 mm CONCRETO ARMADO CS =19.58		CX 23
CX 27		TUBO 21, 400 mm CONCRETO ARMADO CS =18.88		CX 24
CX 28		TUBO 23, 400 mm CONCRETO ARMADO CS =18.11		CX 25

TUBOS					
NOME	BITOLA	COMPRIMENTO	INCLINAÇÃO	MONTANTE	JUSANTE
TUBO 01	400 mm	9.8 m	1.59%	CX 01	CX 02
TUBO 02	400 mm	39.2 m	2.50%	CX 02	CX 04
TUBO 03	400 mm	9.9 m	1.48%	CX 03	CX 04
TUBO 04	400 mm	39.2 m	1.84%	CX 04	CX 06
TUBO 05	400 mm	9.8 m	1.02%	CX 05	CX 06
TUBO 06	400 mm	39.2 m	1.34%	CX 06	CX 08
TUBO 07	400 mm	9.8 m	1.02%	CX 07	CX 08
TUBO 08	400 mm	39.2 m	0.62%	CX 08	CX 14
TUBO 09	400 mm	11.5 m	0.51%	CX 09	CX 14
TUBO 10	400 mm	45.1 m	0.74%	CX 14	CX 16
TUBO 11	400 mm	13.2 m	1.20%	CX 15	CX 16
TUBO 12	400 mm	33.3 m	0.85%	CX 16	CX 18
TUBO 13	400 mm	9.8 m	0.85%	CX 17	CX 18
TUBO 14	400 mm	39.2 m	0.73%	CX 18	CX 20
TUBO 15	400 mm	9.8 m	0.85%	CX 19	CX 20
TUBO 16	600 mm	39.2 m	1.53%	CX 20	CX 22
TUBO 17	400 mm	9.8 m	1.09%	CX 21	CX 22
TUBO 18	600 mm	39.2 m	1.66%	CX 22	CX 23
TUBO 19	400 mm	9.8 m	1.09%	CX 26	CX 23
TUBO 20	600 mm	35.6 m	1.70%	CX 23	CX 24
TUBO 21	400 mm	13.3 m	1.70%	CX 27	CX 24
TUBO 22	600 mm	27.4 m	1.97%	CX 24	CX 25
TUBO 23	400 mm	9.8 m	1.09%	CX 28	CX 25
TUBO 24	600 mm	9.2 m	1.00%	CX 25	BSTC 01

MEIO FIO DE CONCRETO - MFC 05

PERPECTIVA

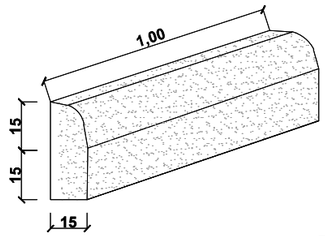

SEÇÃO TRANSVERSAL

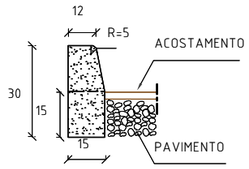

CONSUMOS MÉDIOS	
ESCAVAÇÃO	< 0,05m³/m
CONCRETO fck 15MPa	0,043m³/m
FORMAS DE MADEIRA COMUM	0,63m²/m

NOTA:
1 - Dimensões em centímetro;
2 - Em geral os meios-fios serão pré-moldados, podendo ser também moldados "IN LOCO" por extrusão (formas deslizantes);
3 - As quantidades de formas indicadas aplicam-se ao caso de meios-fios moldados "in loco" por processos convencionais.

LEGENDA E CONVENÇÕES EM PLANTA

	CURVAS DE NÍVEL		CÓRREGO EXISTENTE
	LOCAL DE ATERRO		CAIXA DE DRENAGEM
	LOCAL DE CORTE		BUEIRO SIMPLES DE CONCRETO
	POSTES DE CONCRETO		BUEIRO DUPLO DE CONCRETO
	PAVIMENTO EM CBUQ		SENTIDO DO FLUXO
	PAVIMENTO EM PISO SEXTAVADO		TUBULAÇÃO/GALERIA EXISTENTE
	PASSEIO		TUBULAÇÃO À EXECUTAR
	ÁREA ALAGADA/AÇÚDE		BLS - BOCA DE LOBO SIMPLES

LEGENDA E CONVENÇÕES EM PERFIL

	EIXO PROJETADO - TANGENTE
	EIXO PROJETADO - CURVA
	TERRENO NATURAL
	LOCAL DE CORTE
	LOCAL DE ATERRO

CONTRATADO:
SEPLACON ENGENHARIA

RESPONSÁVEL TÉCNICO:
SELMO GILVANI EBERHARDT:03130 3817055
SELMO GILVANI EBERHARDT:01303817055 2026.02.12 23:30:20 -03'00'
ENG. SELMO G. EBERHARDT
CREA/RS 175.282

CONTRATANTE:
PREFEITURA MUNICIPAL DE ARARANGUÁ
SEC. DE OBRAS, VIAÇÃO E SERVIÇOS URBANOS
PROJETO DE PAVIMENTAÇÃO PISO SEXTAVADO

LOCAL: RUA PEDRA MARIA CARDOSO			TIPO DE PROJETO: PROJETO DE DRENAGEM	
MUNICÍPIO: MUNICÍPIO DE ARARANGUÁ / SC			DESCRIÇÃO: QUANTITATIVOS/DETALHES	
DATA: 10/02/2026	ÁREA: 3.900,00 m²	EXTENSÃO: 465,00 m	ESCALA: 1:500	FOLHA / TOTAL: 4 / 6

ELEVAÇÃO

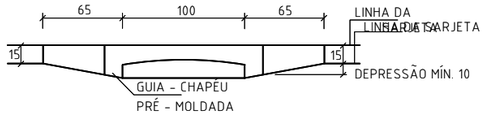

PLANTA

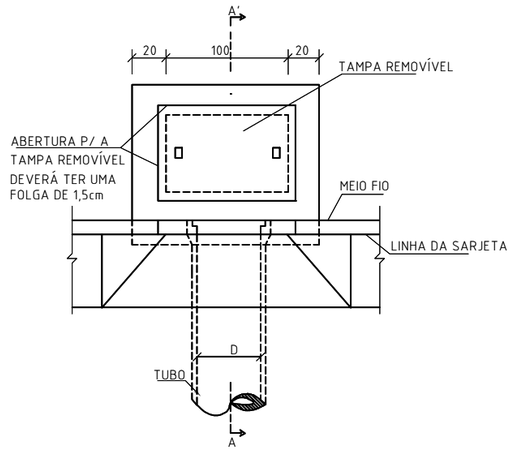

CORTE AA'

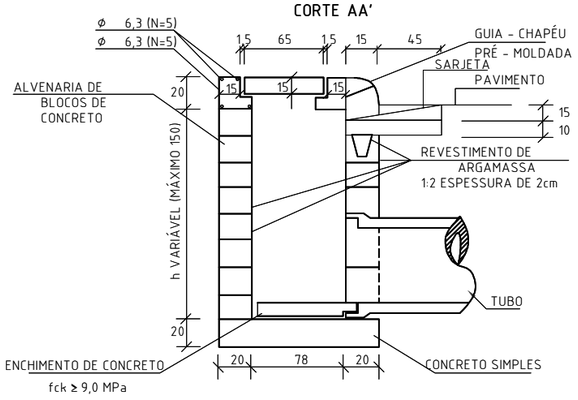

QUANTIDADES MÉDIAS PARA UMA BOCA DE LOBO

CÓDIGO	h	ALVENARIA BLOCOS DE CONCRETO	ARGAMASSA 1:3 (m²)	FORMAS (m²)	AÇO (kg)	CONCRETO fck ≥15MPa (m³)	CONCRETO fck ≥22MPa (m³)
BLS01	100	3,81	0,06	3,10	4,10	0,250	0,060
BLS02	150	5,68	0,09	3,10	4,10	0,250	0,060

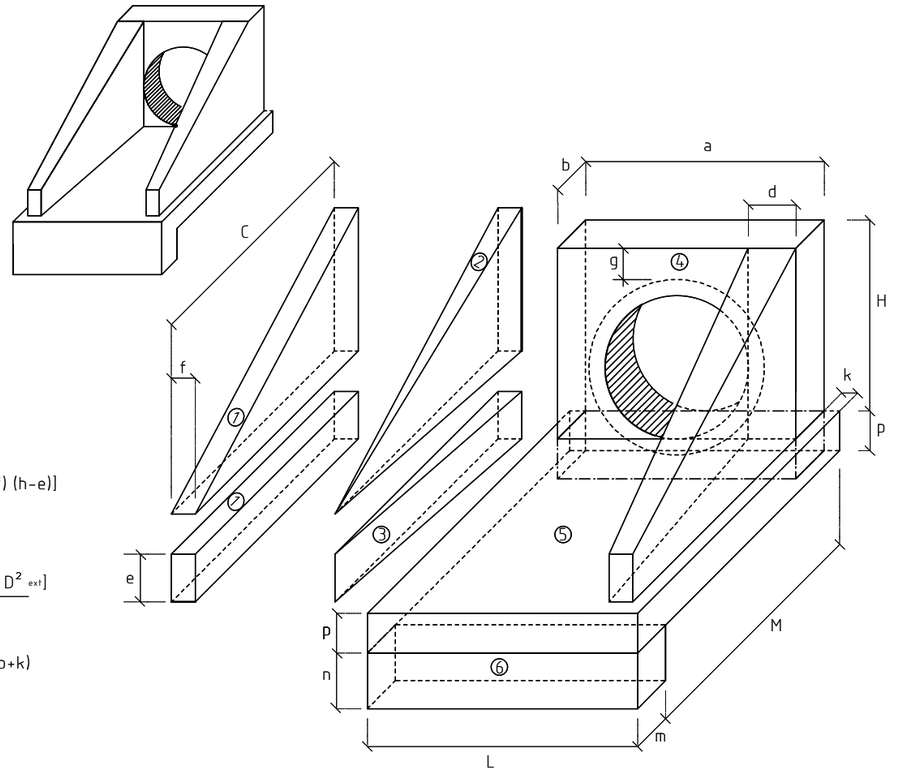

1-VOLUMES

a) ALAS

1 PRISMAS: V= cf

2 PIRÂMIDES: V= $\frac{2}{3}$ c[(d-f) (h-e)]

3 CUNHAS: V= ce (d-f)

b) TESTA

4 TESTA: V= b $\frac{[a(h+p) - D^2_{ext}]}{4}$

C)

5 CALÇADA: V=pcL + [L(b+k) (a+a)]

6 DENTE: V=Lmn

2 - ÁREA DAS FORMAS

a) ALAS

Partes Laterais: A=(h+e) $(c+\sqrt{c^2+(d-f)^2})$

Extremidades: A=2et

b) TESTA

Parte Posterior: A= $\frac{1}{\cos e}$ $(ah - \frac{\pi D^2_{int}}{4})$

Parte Anterior: A= $\frac{1}{\cos e}$ $(D_{int}h - \frac{\pi D^2_{int}}{4})$

Parte Laterais: A= 2 bh

NOTA:

- D_{int}= diâmetro interno e D_{ext}= diâmetro externo

Esc.	BUEIRO SIMPLES TUBULAR Φ = 60													formas m2	concreto m3	cimento saco 50kg	areia m3	brita 1 brita 2 m3	água m3	madeira m3
	a	b	c	d	e	f	g	h	k	m	n	p	L	M						
0°	110	20	125	25	25	10	30	88	10	23	33	23	130	155	4,17	0,932	4,567	0,634	0,690	0,149	0,104
5°	110			25									130		4,18	0,932	4,568	0,634	0,690	0,149	0,104
10°	112			25									132		4,20	0,933	4,570	0,634	0,690	0,149	0,105
15°	114			26									135		4,24	0,933	4,573	0,635	0,691	0,149	0,106
20°	117			27									138		4,30	0,934	4,577	0,635	0,691	0,149	0,107
25°	121			28									143		4,38	0,935	4,583	0,636	0,692	0,150	0,110
30°	127			29									150		4,49	0,937	4,589	0,637	0,693	0,150	0,112
35°	134			31									159		4,65	0,938	4,597	0,638	0,694	0,150	0,116
40°	144			33									170		4,85	0,940	4,605	0,639	0,695	0,150	0,121
45°	156			35									184		5,14	0,942	4,615	0,640	0,697	0,151	0,129

Esc.	BUEIRO DUPLO TUBULAR Φ = 120													formas m2	concreto m3	cimento saco 50kg	areia m3	brita 1 brita 2 m3	água m3	madeira m3
	a	b	c	d	e	f	g	h	k	m	n	p	L	M						
0°	340	40	180	40	80	25	30	183	10	23	33	23	380	230	14,82	4,406	21,600	2,985	3,262	0,705	0,373
5°	341			40									381		14,86	4,412	21,617	3,000	3,265	0,708	0,374
10°	345			41									386		15,09	4,422	21,668	3,007	3,272	0,708	0,377
15°	352			41									373		15,31	4,439	21,753	3,019	3,286	0,710	0,383
20°	362			43									383		15,84	4,463	21,870	3,035	3,303	0,714	0,391
25°	375			44									397		16,10	4,484	22,019	3,056	3,325	0,719	0,403
30°	393			46									416		16,74	4,531	22,200	3,081	3,353	0,725	0,418
35°	415			49									439		17,59	4,573	22,410	3,110	3,384	0,732	0,440
40°	444			52									470		18,76	4,622	22,647	3,143	3,420	0,740	0,459
45°	481			57									509		20,36	4,676	22,911	3,180	3,460	0,748	0,510

LEGENDA E CONVENÇÕES EM PLANTA

CURVAS DE NÍVEL	CÓRREGO EXISTENTE
LOCAL DE ATERRO	CAIXA DE DRENAGEM
LOCAL DE CORTE	BUEIRO SIMPLES DE CONCRETO
POSTES DE CONCRETO	BUEIRO DUPLO DE CONCRETO
PAVIMENTO EM CBUQ	SENTIDO DO FLUXO
PAVIMENTO EM PISO SEXTAVADO	TUBULAÇÃO/GALERIA EXISTENTE
PASSEIO	TUBULAÇÃO À EXECUTAR
ÁREA ALAGADA/AÇÚDE	BLS - BOCA DE LOBO SIMPLES

LEGENDA E CONVENÇÕES EM PERFIL

EIXO PROJETADO - TANGENTE	
EIXO PROJETADO - CURVA	
TERRENO NATURAL	
LOCAL DE CORTE	
LOCAL DE ATERRO	

CONTRATADO:

SEPLACON ENGENHARIA

RESPONSÁVEL TÉCNICO:

SELMO GILVANI EBERHARDT:03813817055

SELMO GILVANI EBERHARDT:03130 3817055 2026.02.12 23:30:35 -03'00'

ENG. SELMO G. EBERHARDT

CREA/RS 175.282

CONTRATANTE:

PREFEITURA MUNICIPAL DE ARARANGUÁ

SEC. DE OBRAS, VIAÇÃO E SERVIÇOS URBANOS

PROJETO DE PAVIMENTAÇÃO PISO SEXTAVADO

LOCAL:	TIPO DE PROJETO:
RUA PEDRA MARIA CARDOSO	**PROJETO DE DRENAGEM**
MUNICÍPIO: **MUNICÍPIO DE ARARANGUÁ / SC**	DESCRIÇÃO: **DETALHES**

DATA:	ÁREA:	EXTENSÃO:	ESCALA:	FOLHA / TOTAL:
10/02/2026	**3.900,00 m²**	**465,00 m**	**1:500**	**5 / 6**

BERÇOS PARA ASSENTAMENTOS DE BUEIROS

BERÇOS

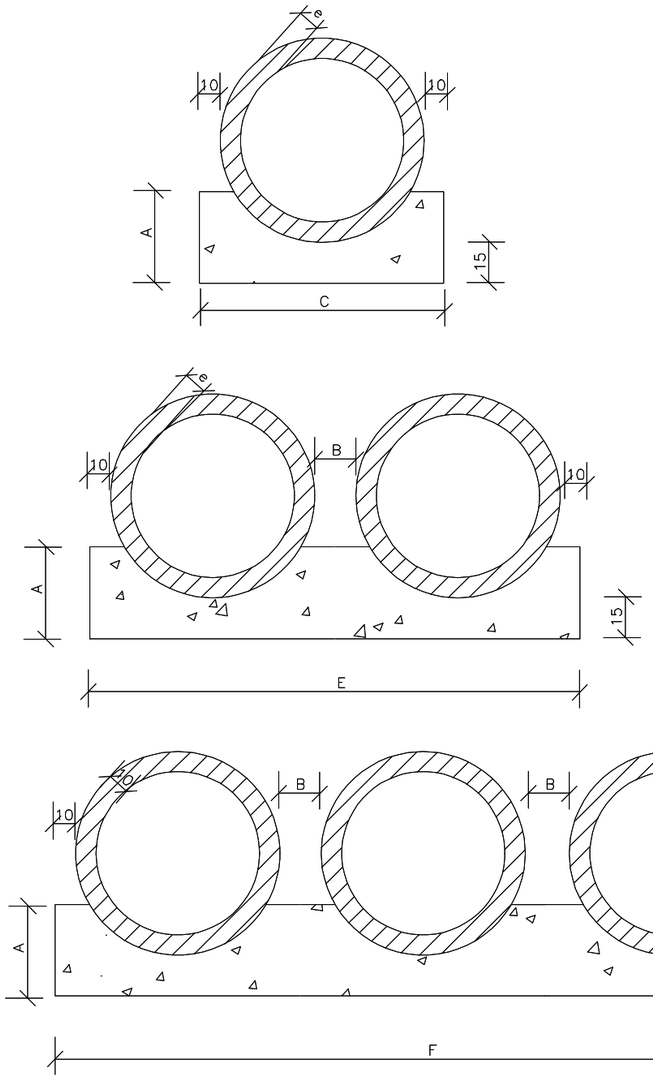

VISTA LATERAL

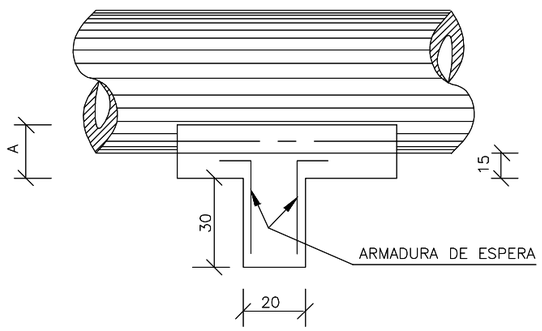

QUADRO DE DIMENSÕES (cm)

DIÂMETRO	A	B	C	E	F	e
40	25	20	72	–	–	6
60	30	20	96	–	–	8
80	35	20	120	240	–	10
100	40	25	144	293	442	12
120	45	30	166	342	518	13
150	50	30	198	406	614	14

QUANTIDADES UNITÁRIAS DOS DENTES

DIÂMETRO (cm)	SIMPLES		DUPLO		TRIPLO	
	CONCRETO (m^3)	ARMADURA (kg)	CONCRETO (m^3)	ARMADURA (kg)	CONCRETO (m^3)	ARMADURA (kg)
40	0,029	0,500	–	–	–	–
60	0,038	0,500	–	–	–	–
80	0,048	0,750	0,096	1,250	–	–
100	0,058	0,750	0,115	1,500	0,173	2,250
120	0,066	1,000	0,133	1,750	0,199	2,500
150	0,079	1,000	0,158	2,000	0,238	3,000

QUANTIDADES POR METRO LINEAR DE BERÇO

DIÂMETRO (m)	SIMPLES		DUPLO		TRIPLO	
	CONCRETO (m^3)	FORMA (m^2)	CONCRETO (m^3)	FORMA (m^2)	CONCRETO (m^3)	FORMA (m^2)
40	0,151	0,50	–	–	–	–
60	0,225	0,60	–	–	–	–
80	0,308	0,70	0,616	0,70	–	–
100	0,402	0,80	0,824	0,80	1,246	0,80
120	0,499	0,90	1,044	0,90	1,588	0,90
150	0,644	1,00	1,338	1,00	2,033	1,00

TAS:

LEGENDA E CONVENÇÕES EM PLANTA

	CURVAS DE NÍVEL		CÓRREGO EXISTENTE
	LOCAL DE ATERRO		CAIXA DE DRENAGEM
	LOCAL DE CORTE		BUEIRO SIMPLES DE CONCRETO
	POSTES DE CONCRETO		BUEIRO DUPLO DE CONCRETO
	PAVIMENTO EM CBUQ		SENTIDO DO FLUXO
	PAVIMENTO EM PISO SEXTAVADO		TUBULAÇÃO/GALERIA EXISTENTE
	PASSEIO		TUBULAÇÃO À EXECUTAR
	ÁREA ALAGADA/AÇÚDE		BLS - BOCA DE LOBO SIMPLES

LEGENDA E CONVENÇÕES EM PERFIL

	EIXO PROJETADO - TANGENTE
	EIXO PROJETADO - CURVA
	TERRENO NATURAL
	LOCAL DE CORTE
	LOCAL DE ATERRO

CONTRATADO:

SEPLACON ENGENHARIA

RESPONSÁVEL TÉCNICO:

SELMO GILVANI EBERHARDT:01303817055
2026.02.12 23:30:51 -03'00'

SELMO GILVANI EBERHARDT:013 03817055

ENG. SELMO G. EBERHARDT
CREA/RS 175.282

CONTRATANTE:

PREFEITURA MUNICIPAL DE ARARANGUÁ
SEC. DE OBRAS, VIAÇÃO E SERVIÇOS URBANOS

PROJETO DE PAVIMENTAÇÃO PISO SEXTAVADO

LOCAL: **RUA PEDRA MARIA CARDOSO**

TIPO DE PROJETO: **PROJETO DE DRENAGEM**

MUNICÍPIO: **MUNICÍPIO DE ARARANGUÁ / SC**

DESCRIÇÃO: **DETALHES**

DATA:	ÁREA:	EXTENSÃO:	ESCALA:	FOLHA / TOTAL:
10/02/2026	**3.900,00 m²**	**465,00 m**	**1:500**	**6 / 6**